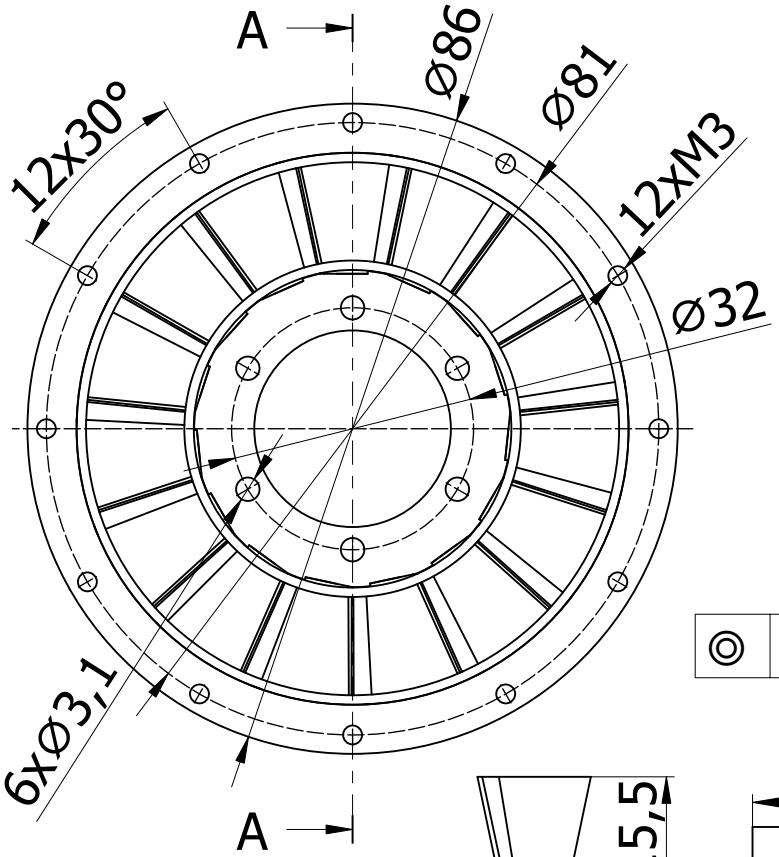


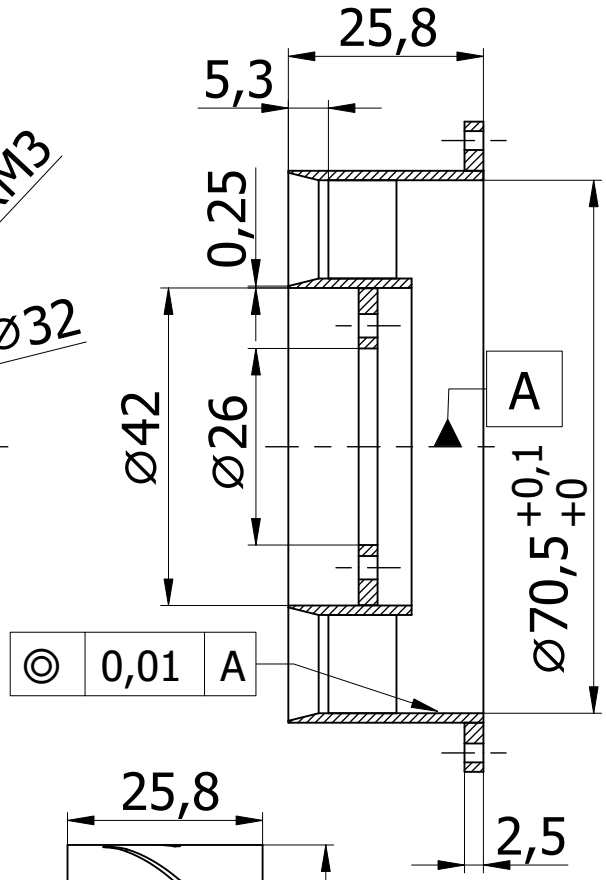

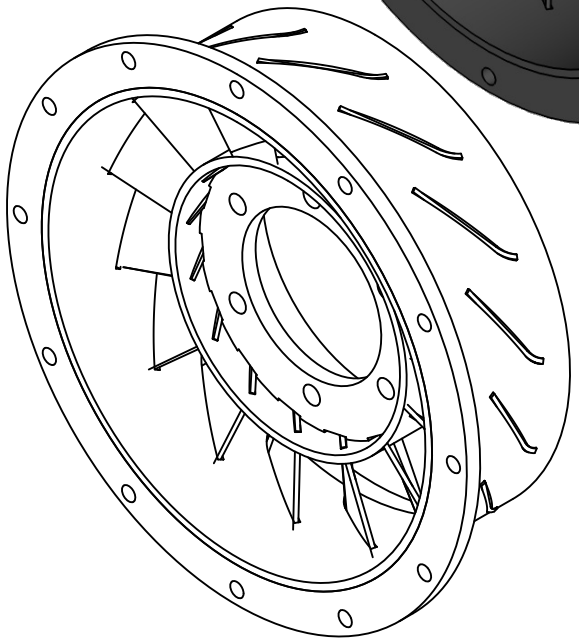

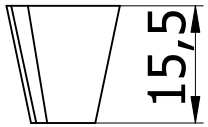


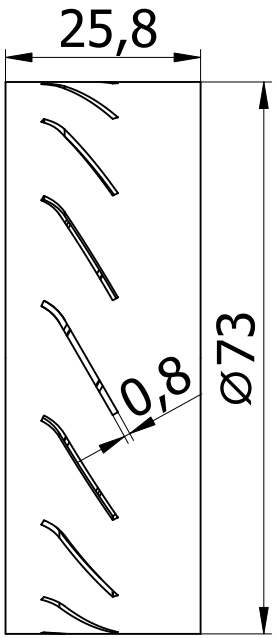


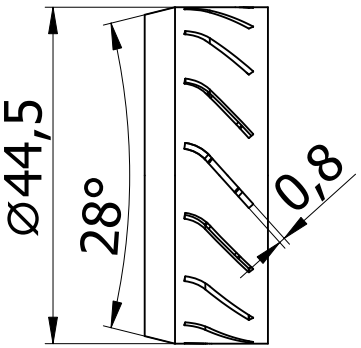


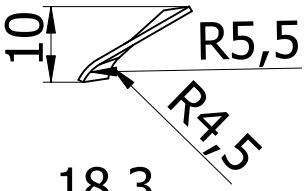


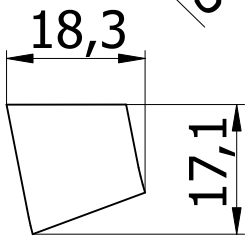


| | | | |
|---|---|---|---|
| Author: - <br> Appr.: - | Projekt: <br> FreeCAD22 K013 | Maßstab: 1:1 <br> Gewicht: - | Blatt: 1/1 <br> Format: A4 |
| TITEL: <br> Turbinenleitschaufel | | Werkstoff: 1.4301 <br> Toleranz: DIN ISO 2768 mK | |
| | | Art. -Nr.: K013 | |
| | | Datum: <br> - | Revision: <br> 01 |
| Tolerierung ISO 8015: Oberfl.DINENISO1302 KantenISO13715 | | | |

(R) DO NOT DUPLICATE THIS DRAWING TO THIRD PARTIES WITHOUT OWNER'S PERMISSION !